Hinterm Schloss 17 I 32549 Bad Oeynhausen
Telefon: +49(0)5731 300 37 37
Mail: service@cmb-systeme.de
www.CMB-Systeme.de

Multimedia-Halterungen & Präsentationstechnik
Herstellung, Beratung & Vertrieb

Alu Kabelkanal eckig in Silber - Schwarz - Weiss

WebCode: CMB890

- Kabelkanal mit einem eckigen Alu Profil
- Verschlusssystem zum einfachen verlegen auch von großvolumigen Kabelaufkommen
- verschließen von dem Wand- und Abdeckprofils durch einen einfachen Klick
- durchgehendes Wandprofil daher das kürzen auf jede Wunschlänge möglich
- Alu Kabelkanal kann selbstständig vor Ort auf gewünschte Länge gekürzt werden
- hochwertige beschichtete Oberfläche
- Alu Kabelkanal sind in dem selben Durchmesser untereinander erweiterbar
- Lieferumfang: Montagematerial mit Schrauben und Dübel

Verfügbare Abmessungen

- in zwei Längen verfügbar: 75 cm und 110 cm
- zwei Durchmesser: 33mm und 50 mm
- nutzbare Innenmaße bei Durchmesser 33mm: BxH 26x15 mm
- nutzbare Innenmaße bei Durchmesser 50mm: BxH 43x23 mm

Farben

- verfügbar in 3 Farben: Schwarz, Weiß, Silber
- Oberfläche ist in matt pulverbeschichtet

Optionen

- Kabelkanal ist untereinander in der selben Breite erweiterbar

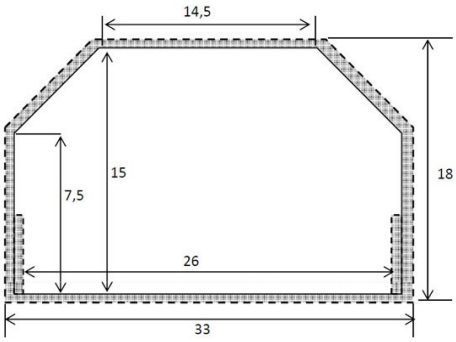

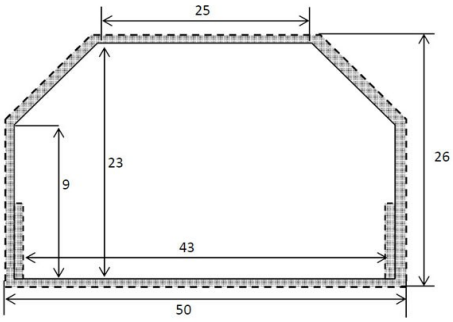

www.CMB-Systeme.de