Hinterm Schloss 17 I 32549 Bad Oeynhausen
Telefon: +49(0)5731 300 37 37
Mail: service@cmb-systeme.de
www.CMB-Systeme.de

Standuß für zwei Displays übereinander CMB-DS 2302S

WebCode: CMB1337

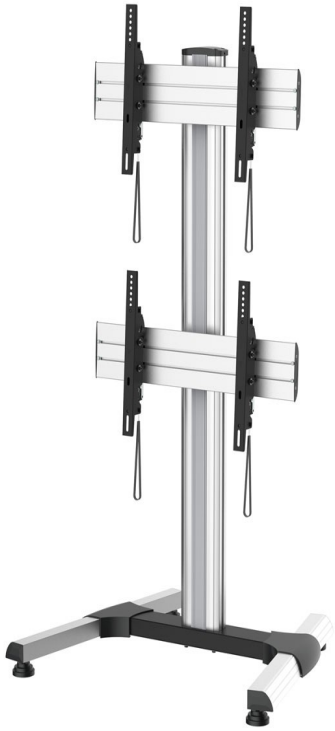

- hochwertig verarbeiteter Videowand-Standfuß in bester Qualität
- Aufnahme von zwei Displays möglich
- Displayinstallation erfolgt übereinander
- ideale Wahl für mittelgroße Bildschirme
- mit Pulverbeschichtung für maximale Kratzbeständigkeit
- 1630 mm Gesamthöhe garantieren beste Sicht
- solide Tragkraft
- mit integriertem Kabelmanagement zur sicheren Verlegung
- Säule bietet Platz für einen Verteilerstecker
- System kann für 4 oder mehr Bildschirme mit weiteren Lösungen kombiniert werden
- verstellbare Füße für beste Stabilität

Bildschirmaufnahme:

- sichere und stabile Aufnahme von zwei Displays übereinander möglich
- geeignet für 45 bis 55 Zoll große Displays
- mit solider Tragkraft von 40 kg je Bildschirm
- mit VESA-Kompatibilität zur sicheren Bildschirmaufnahme
- kompatibel bis VESA-Standard: 600x400 mm: 200x200, 300x100, 300x200, 300x300, 400x400, 600x200, 600x300, 600x400 mm
- 1630 mm Gesamthöhe
- zwei VESA-Halterungen mit automatischer Aushangsicherung
- einfache und schnelle Bildschirminstallation

Technische Details:

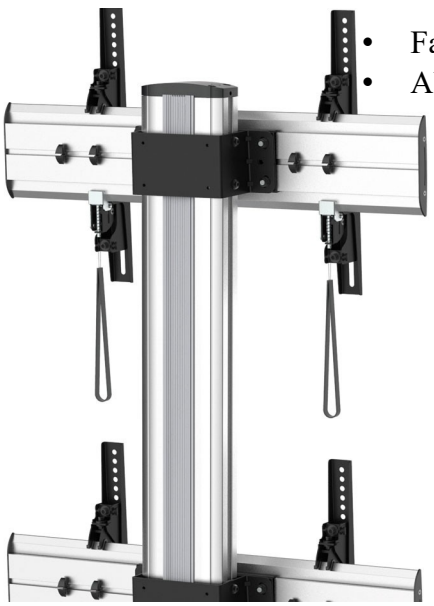

- Farbe: Schwarz, Silber
- Abmessungen: 1630 x 835 x 700 mm

Hinterm Schloss 17 I 32549 Bad Oeynhausen
Telefon: +49(0)5731 300 37 37
Mail: service@cmb-systeme.de
www.CMB-Systeme.de

Standuß für zwei Displays übereinander CMB-DS 2302S
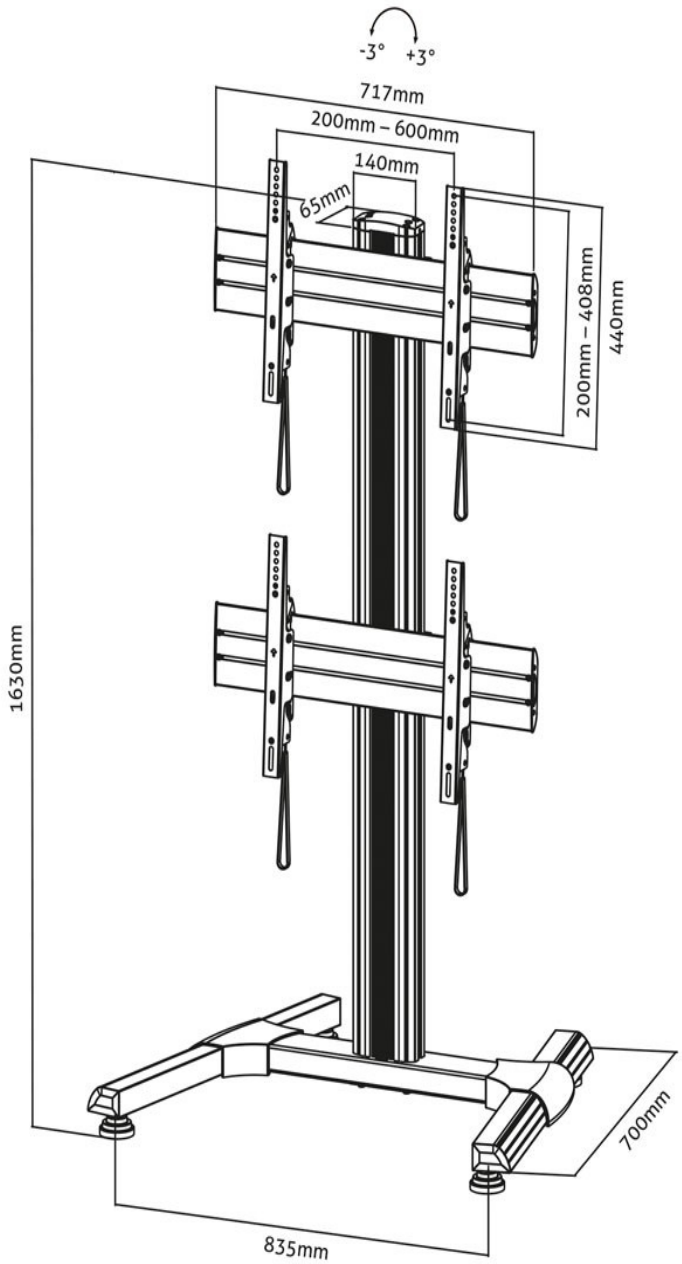
WebCode: CMB1337