Hinterm Schloss 17 I 32549 Bad Oeynhausen
Telefon: +49(0)5731 300 37 37
Mail: service@cmb-systeme.de
www.CMB-Systeme.de

Multimedia-Halterungen & Präsentationstechnik
Herstellung, Beratung & Vertrieb

www.CMB-Systeme.de

Universal Tablet-PC Tischständer TBS-Table

WebCode: CMB1146

- praktischer Tablet-Tischständer
- kann fest an der Tischplatte montiert werden
- garantiert optimale Sicht auf das Tablet
- hochwertiges, stabiles System aus Metall
- sichere Tablet-Aufnahme
- puristisch, elegantes Design
- stabiler Stand für maximalen Komfort
- mit rutschsicheren Gummifüßen für beste Standeigenschaften
- optionaler Sonderbau möglich
- mit direkter Kabeleinführung durch den Ständer ins jeweilige Gehäuse für perfektes Gesamtbild
- aus eigener Produktion
- kinderleichtes Handling
- für privaten und öffentlichen Bereich
- optimale Präsentationslösung für Tablets
- Lieferumfang: Tablet-PC Tischständer mit VESA-Norm, Schrauben, Gummifüße, ohne Tablet-Aufnahme (Gehäuse ist separat zu wählen)

Tablet-PC Aufnahme

- für Tablets unterschiedlicher Hersteller
- Montage im Hoch- und Querformat möglich
- Neigung von 50 Grad garantiert optimale Sicht
- VESA-kompatibel: 100 x 100 mm
- optimale und sichere Tabletaufnahme
- Kombination mit Tablet-Gehäuse immer erforderlich

Technische Details

- aus hochwertigem, stabilem Metall
- geringes Eigengewicht: nur 1,2 kg
- Höhe: 55 mm
- Größe Boden: 250 x 180 mm
- Farbe: Silber
- Standfuss kann fest verschraubt werden

Hinterm Schloss 17 I 32549 Bad Oeynhausen
Telefon: +49(0)5731 300 37 37
Mail: service@cmb-systeme.de
www.CMB-Systeme.de

Masse Universal Tablet-PC Tischständer TBS-Table

WebCode: CMB1146

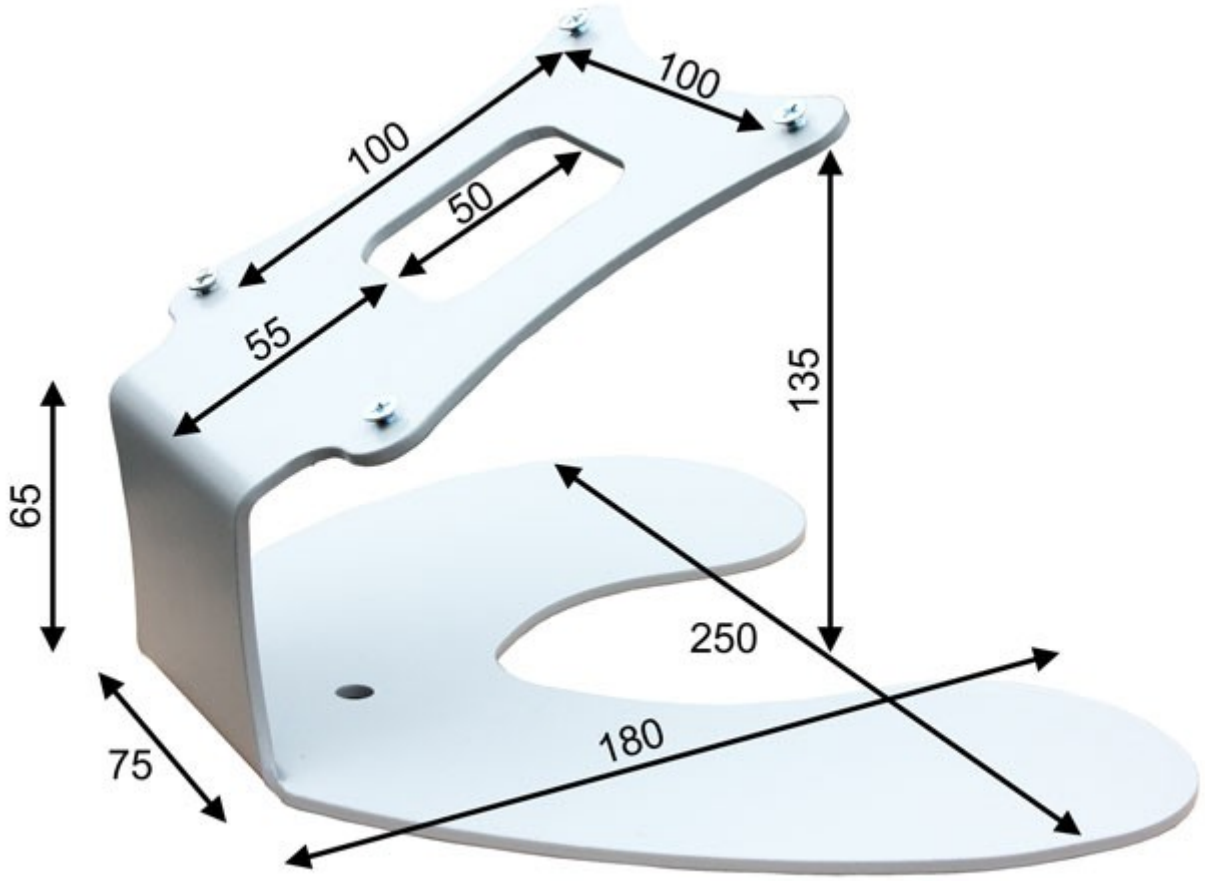

Masse in mm / ohne Gewähr