Hinterm Schloss 17 I 32549 Bad Oeynhausen
Telefon: +49(0)5731 300 37 37
Mail: service@cmb-systeme.de
www.CMB-Systeme.de

Multimedia-Halterungen & Präsentationstechnik
Herstellung, Beratung & Vertrieb

www.CMB-Systeme.de

M-Swing TV-Wandhalterung 180 Grad schwenkbar 26-47 Zoll

WebCode: CMB1065

- Komplett um 180 Grad schwenkbare / drehbare TV-Wandhalterung
- immer der optimale Blickwinkel
- universelle VESA-Bildschirmbefestigung
- stabile Verarbeitung aus Metall
- komfortables Einhängen und Ausrichten des Bildschirm
- Bildschirm-Aushangsicherung verhindert unbeabsichtigtes verstellen
- Farbe: schwarz (weiß mit Lieferzeit möglich)
- Eigengewicht: 4,9kg
- Lieferumfang: Halterung, Aufbauanleitung, Montagematerial für Wand und Bildschirm
- Garantie: 5 Jahre

Bildschirmbefestigung

- 26 - 47 Zoll / 66 - 118 cm - bei maximaler VESA-Norm von 400x400 mm
- Tragkraft: 25kg
- Schwenkbereich: 180 Grad
- für VESA-Norm von 75x75 - 400x400 mm
- das entspricht: 75x75, 100x100, 200x100, 200x200, 300x200, 300x300, 400x200, 400x300, 400x400 mm und alle Zwischenmaße

Größen

- Wandbefestigungsplatte H x B 300 x 80 mm mit 4 Befestigungspunkte für die Wand
- Halterung gesamt: B x H x T: 820 x 430 x 30 mm
- Schienenhöhe: 210 mm
- min. Wandabstand: 30mm
- maximale Breite des Bildschirm bei VESA 200x200: 1200 mm
- maximale Breite des Bildschirm bei VESA 400x400: 1000 mm

Hinterm Schloss 17 I 32549 Bad Oeynhausen
Telefon: +49(0)5731 300 37 37
Mail: service@cmb-systeme.de
www.CMB-Systeme.de

Masse M-Swing TV-Wandhalterung 180 Grad schwenkbar 26-47 Zoll
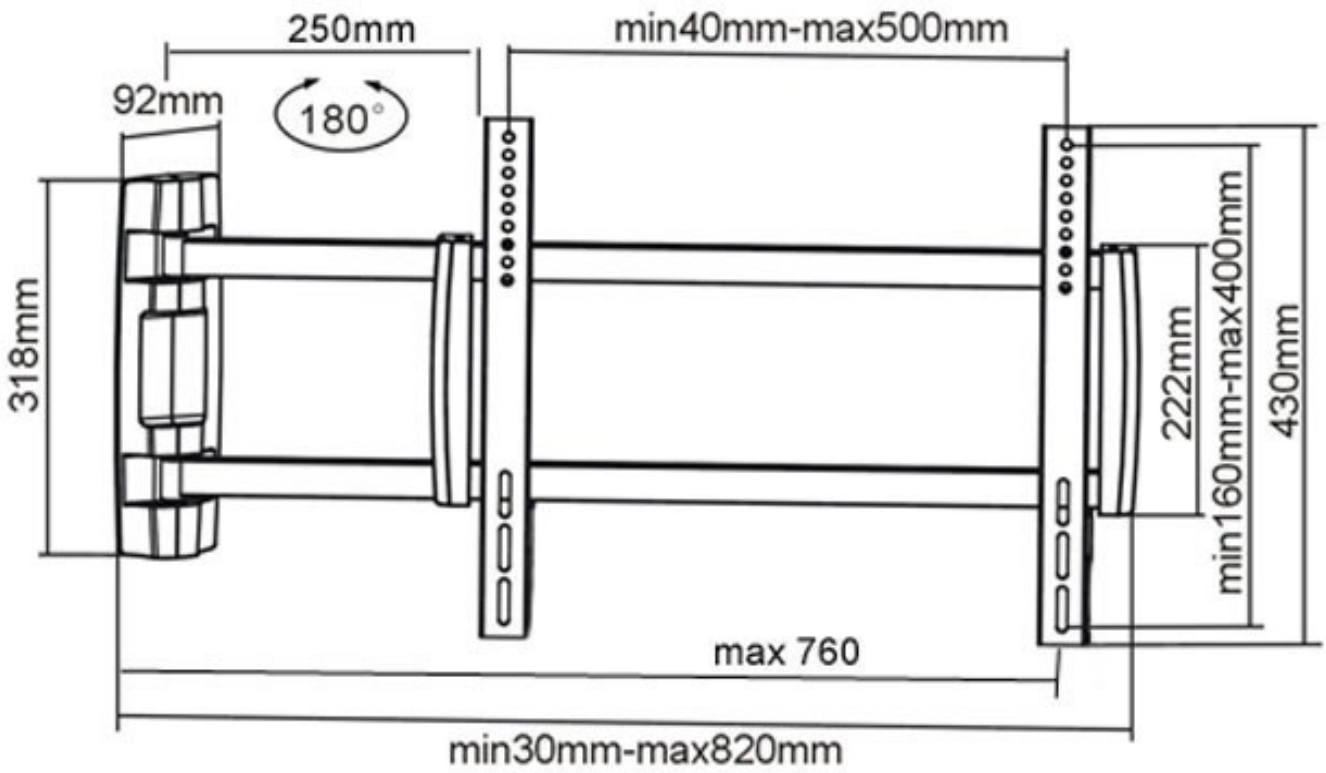
WebCode: CMB1065