Hinterm Schloss 17 I 32549 Bad Oeynhausen
Telefon: +49(0)5731 300 37 37
Mail: service@cmb-systeme.de
www.CMB-Systeme.de

Multimedia-Halterungen & Präsentationstechnik
Herstellung, Beratung & Vertrieb

www.CMB-Systeme.de

3-fach Monitorhalterung Triple-Arm Large 24-32 Zoll

WebCode: CMB1135

- Mehrfach LCD-TFT Monitorhalterung
- Aufnahme von bis zu drei Displays
- flexible Positionierung der Bildschirme
- zahlreiche Konfigurationen möglich
- sorgt für Platzersparnis auf dem Schreibtisch
- einfache Installation aller Bildschirme
- leichte Justierung der Displays
- Bildschirme können frei in einen Halbkreis ausgerichtet werden
- mit Dual-Sockel
- inkl. cleverem Kabelmanagement für saubere Kabelführung

Bildschirmaufnahme

- für bis zu drei Displays mit jeweils 24 bis 32 Zoll
- einfache und sichere Bildschirmaufnahme durch VESA-Kompatibilität
- flexible Einstellungsmöglichkeiten
- neigbar um bis +/-15 Grad
- drehbar / rotierbar
- höhenverstellbar
- Einstellung des Drehmoments möglich
-
- Bildschirme einzeln einstellbar
- Bildschirme können frei in einen Halbkreis ausgerichtet werden
- Einstellung nach Installation jederzeit möglich
- Tragkraft: bis zu 8 kg je Bildschirm
- VESA-kompatibel mit Standards 75x75, 100x100 und 200x100
- Optimaler Halt durch schwerlastgewichtete Metallbasis und Metallfüße
- Stabile Positionierung auf dem Schreibtisch

Montage

- verschieden montierbar für optimale Lösung
- einfache, schnelle Montage
- Lieferung inkl. aller erforderlichen Montagematerialien – ohne Monitore

Technische Details:

- Materialien: Stahl und Aluminium
- Farbe: Schwarz
- Gewicht: 7 kg
- Maße in mm B/H/T: 1696/504/135 mm
- 5 Jahre Garantie

Hinterm Schloss 17 I 32549 Bad Oeynhausen
Telefon: +49(0)5731 300 37 37
Mail: service@cmb-systeme.de
www.CMB-Systeme.de

Masse 3-fach Monitorhalterung Triple-Arm Large 24-32 Zoll
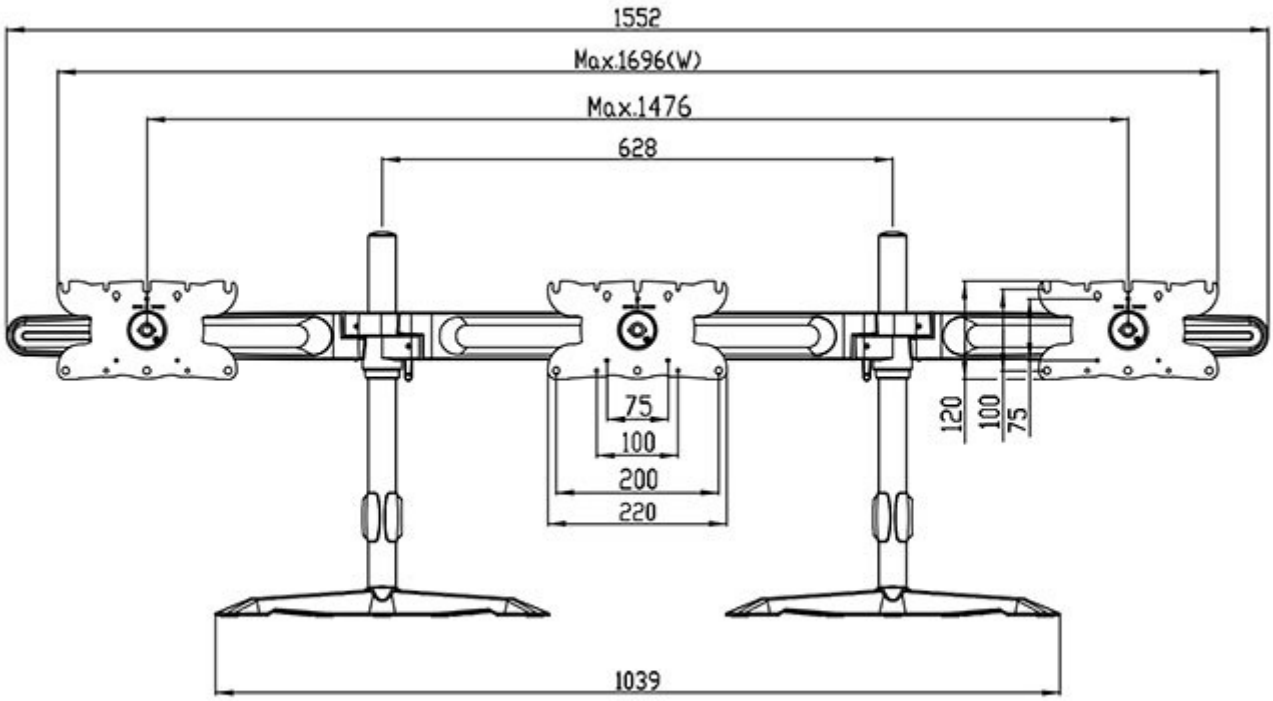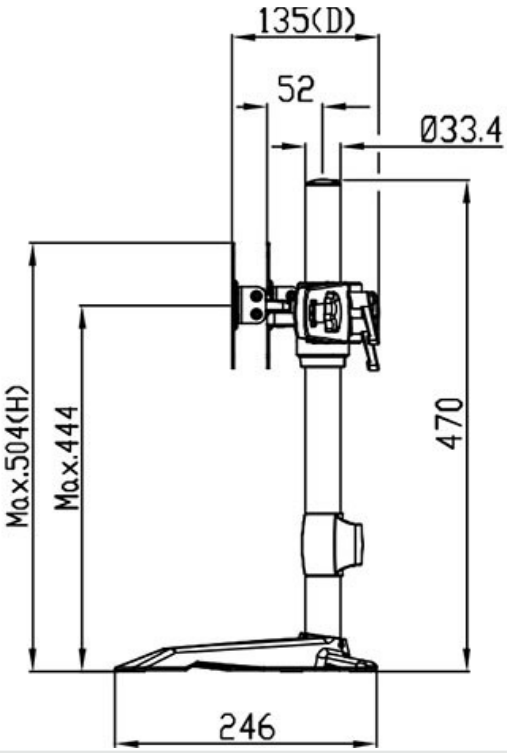
WebCode: CMB1135