Hinterm Schloss 17 I 32549 Bad Oeynhausen
Telefon: +49(0)5731 300 37 37
Mail: service@cmb-systeme.de
www.CMB-Systeme.de

Flacher Beamer Deckenlift CMB-Ultraflat

WebCode: CMB1387

- extrem flacher Beamerlift zur Deckenmontage
- Überkopf-Montage des Beamers für geringe Einbauhöhe
- Einbauhöhe beträgt nur 1 cm zzgl. der Gerätehöhe
- variable Gesamthöhe durch unterschiedliche Gerätehöhen
- Bedienung und Einstellung auch während einer Konferenz möglich
- Lieferung inklusive aller erforderlichen Montagematerialien
- wahlweise mit passendem Einbaurahmen sowie Kabelführung
- Gurtbahnführung für einen leisen, ruckelfreien Lauf

Technische Details

- Deckenbefestigungsrahmen L x T: 635 x 510 mm
- Hubeinheit außen B x T: 530 x 480 mm
- Beamer Aufstellfläche L x B: 470 x 470 mm
- maximale Hubhöhe von 50 cm
- auf Anfrage weitere Sonderlängen erhältlich
- Fahrweg umfasst 51 cm
- Material: Aluminium / Stahl
- wartungsfreie Gleitlager
- seitliche Gurtbahnführung damit keine Einschränkung der Beamer-Montagefläche

Beameraufnahme

- universeller Einsatz
- für Beamer verschiedenster Hersteller geeignet
- maximale Tragkraft 25 kg
- einfache und schneller Beamermontage
- komfortabler Zugang zum Beamer
- elektrische Einstellung des Beamerlifts

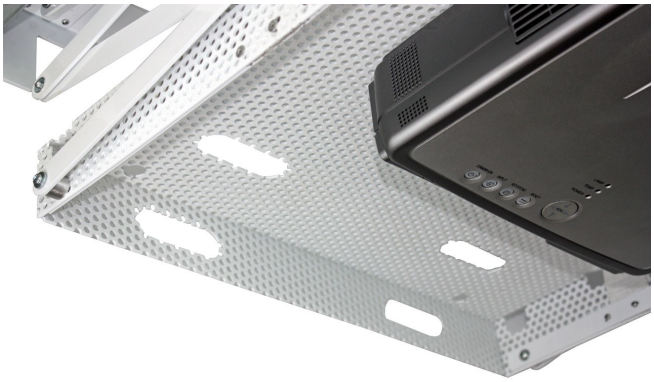

Steuerung

- mit Fernbedienung optimale Position komfortabel wählbar
- inklusive leisem deutschen Qualitätsmotor mit 120 Watt
- Mini-Handsender zur Einstellung im Lieferumfang enthalten, mit 20 Meter Funkreichweite
- Einbindung des Lifts in Multimediasteuerungen wie GIRA , KNX, LOXONE oder weitere Funksender möglich, Empfänger muss separat erworben werden
- komplett freie Auswahl zum Ansteuern des Beamerlifts
- mit einstellbarem Endabschalter für Einfahr- und Ausfahrhöhe

Hinterm Schloss 17 I 32549 Bad Oeynhausen
Telefon: +49(0)5731 300 37 37
Mail: service@cmb-systeme.de
www.CMB-Systeme.de

Multimedia-Halterungen & Präsentationstechnik
Herstellung, Beratung & Vertrieb

Zeichnung Flacher Beamer Deckenlift CMB-Ultraflat

WebCode: CMB1387

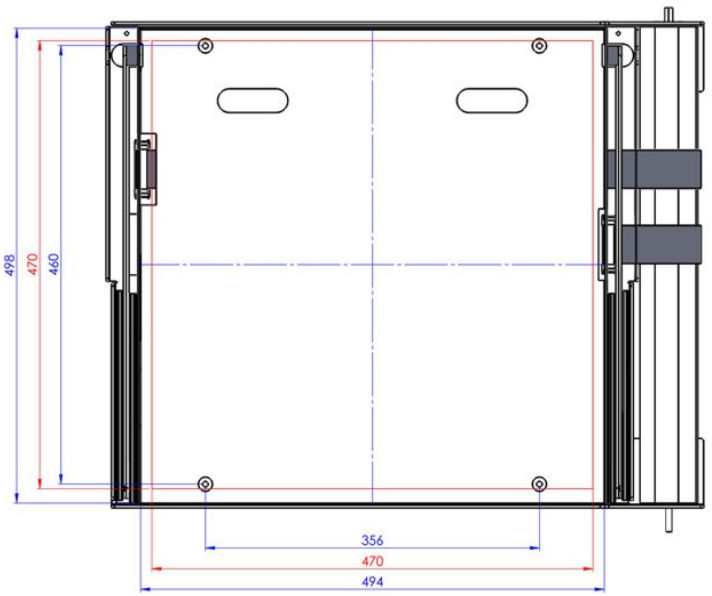

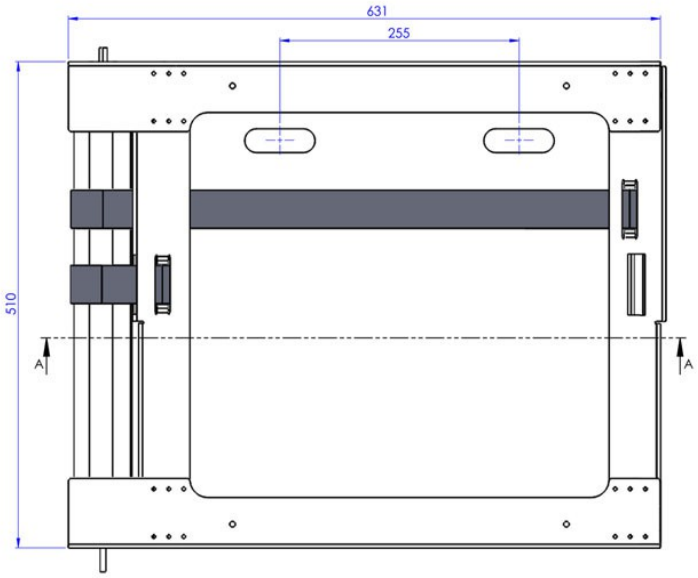

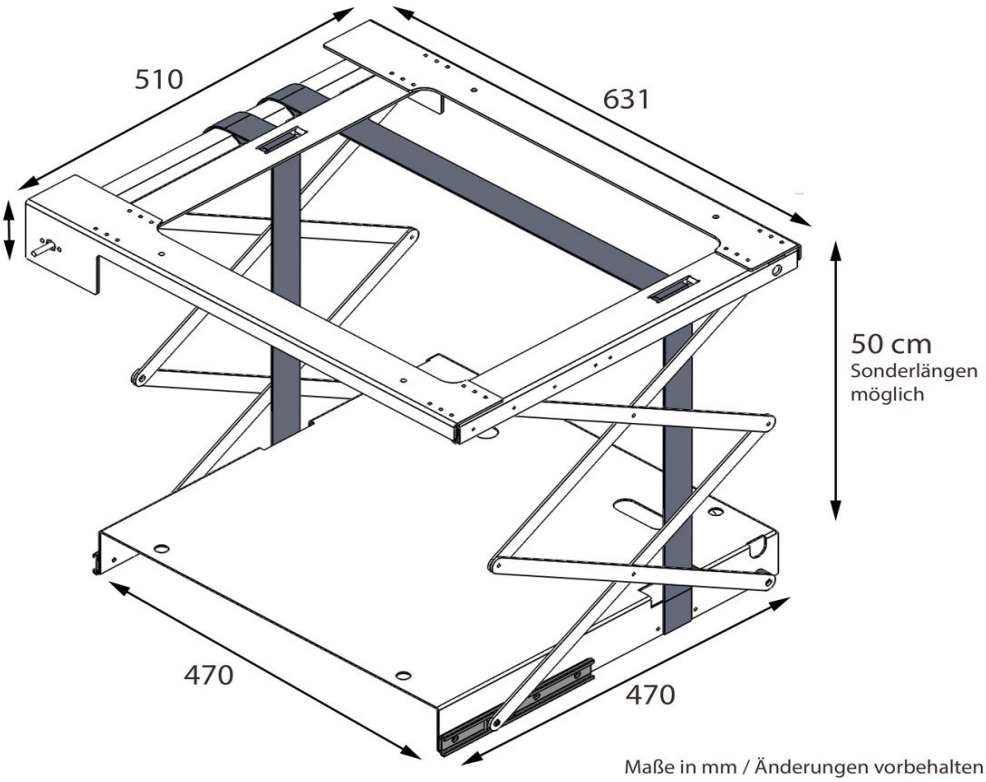

Maße in mm / Änderungen vorbehalten