Hinterm Schloss 17 I 32549 Bad Oeynhausen
Telefon: +49(0)5731 300 37 37
Mail: service@cmb-systeme.de
www.CMB-Systeme.de

Multimedia-Halterungen & Präsentationstechnik
Herstellung, Beratung & Vertrieb

Halterung für Säule - Ecke MB Flexarm Dual HD

WebCode: CMB1344

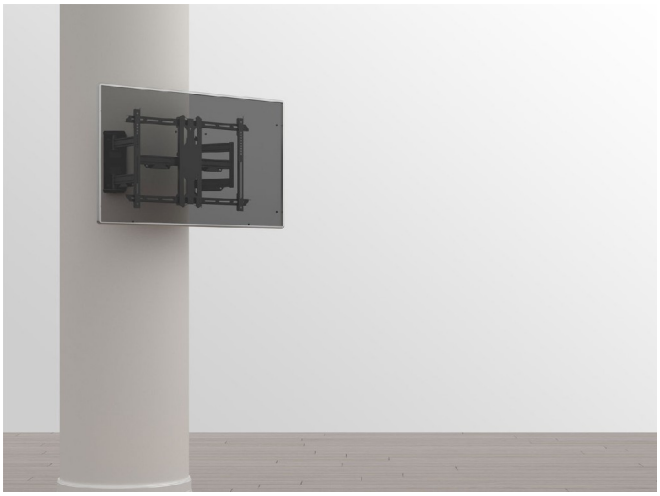

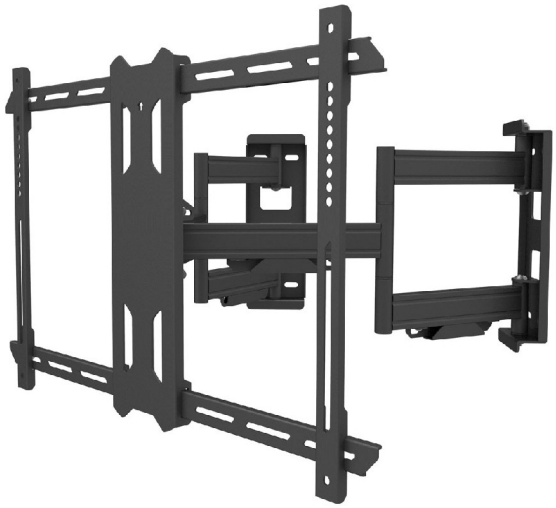

- hochwertige TV Halterung für Flachbildschirme
- ausgerichtet zur Installation in einer Ecke oder an einer runden oder eckigen Säule
- TV Halter ermöglicht optimale Einstellung der Bildschirmposition
- geeignet für mittelgroße bis große LED, LCD und Plasmabildschirme
- solide Bauweise schafft hohe Belastbarkeit
- ausgeklügeltes System zur einfachen, komfortablen Einstellung
- Display kann bei Bedarf aus der Ecke gezogen und individuell positioniert werden
- Lieferung erfolgt vormontiert zur einfachen Installation
- modernes, funktionales Design
- Tragarme können unabhängig voneinander eingestellt werden
- minimaler Wandabstand

Bildschirmaufnahme

- ideal zur Bildschirminstallation in Ecken und an Säulen
- geeignet für Displays mit 37 bis 70 Zoll
- VESA-Norm 200x100, 200x200, 300x200, 300x300, 400x200, 400x300,400x400, 600x300,600x400 mm
- solide mit bis zu 60 kg belastbar
- inkl. innovativer SMART Neigetechnik zur komfortablen Bildschirmeinstellung
- ausziehbar
- neigbar um -3/+15 Grad
- schwenkbar um +/-120 Grad
- Betrachtungswinkel kann mühelos eingestellt werden
- Wandabstand minimal: 52 mm
- Wandabstand maximal 560 mm

Technische Details:

- Farbe: Schwarz
- Garantie: 5 Jahre
- Abmessungen: 735 x 368 x 60 mm
- Gewicht: 10,2 kg

Hinterm Schloss 17 I 32549 Bad Oeynhausen
Telefon: +49(0)5731 300 37 37
Mail: service@cmb-systeme.de
www.CMB-Systeme.de

Halterung für Säule - Ecke MB Flexarm Dual HD
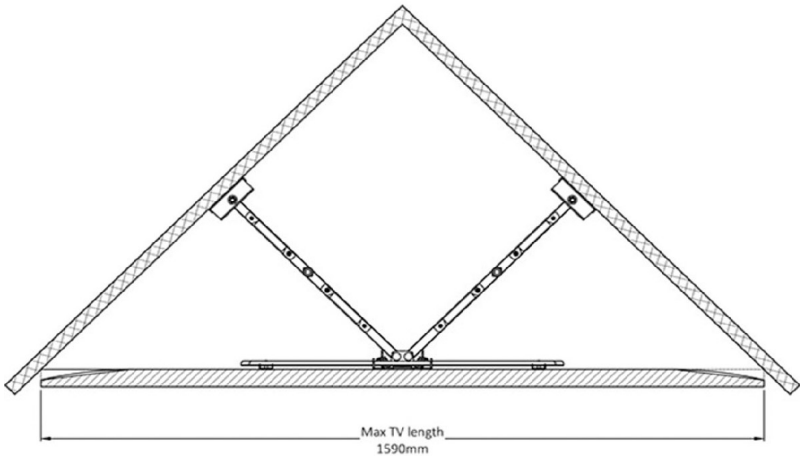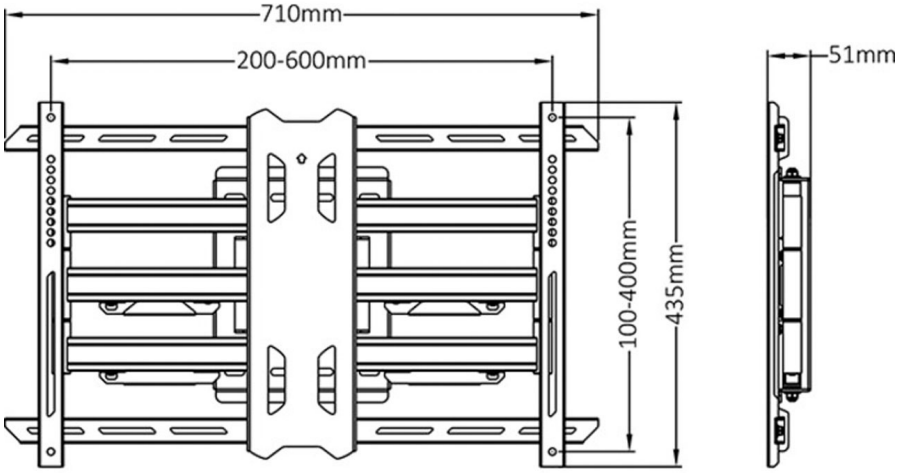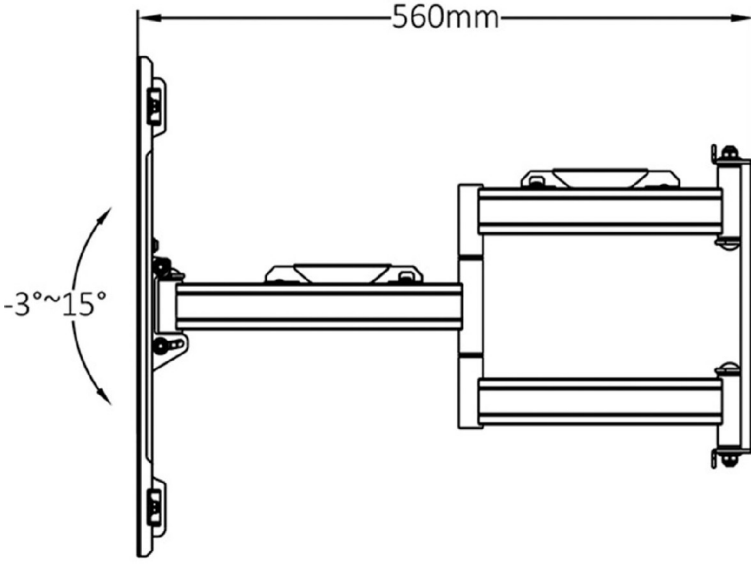
WebCode: CMB1344